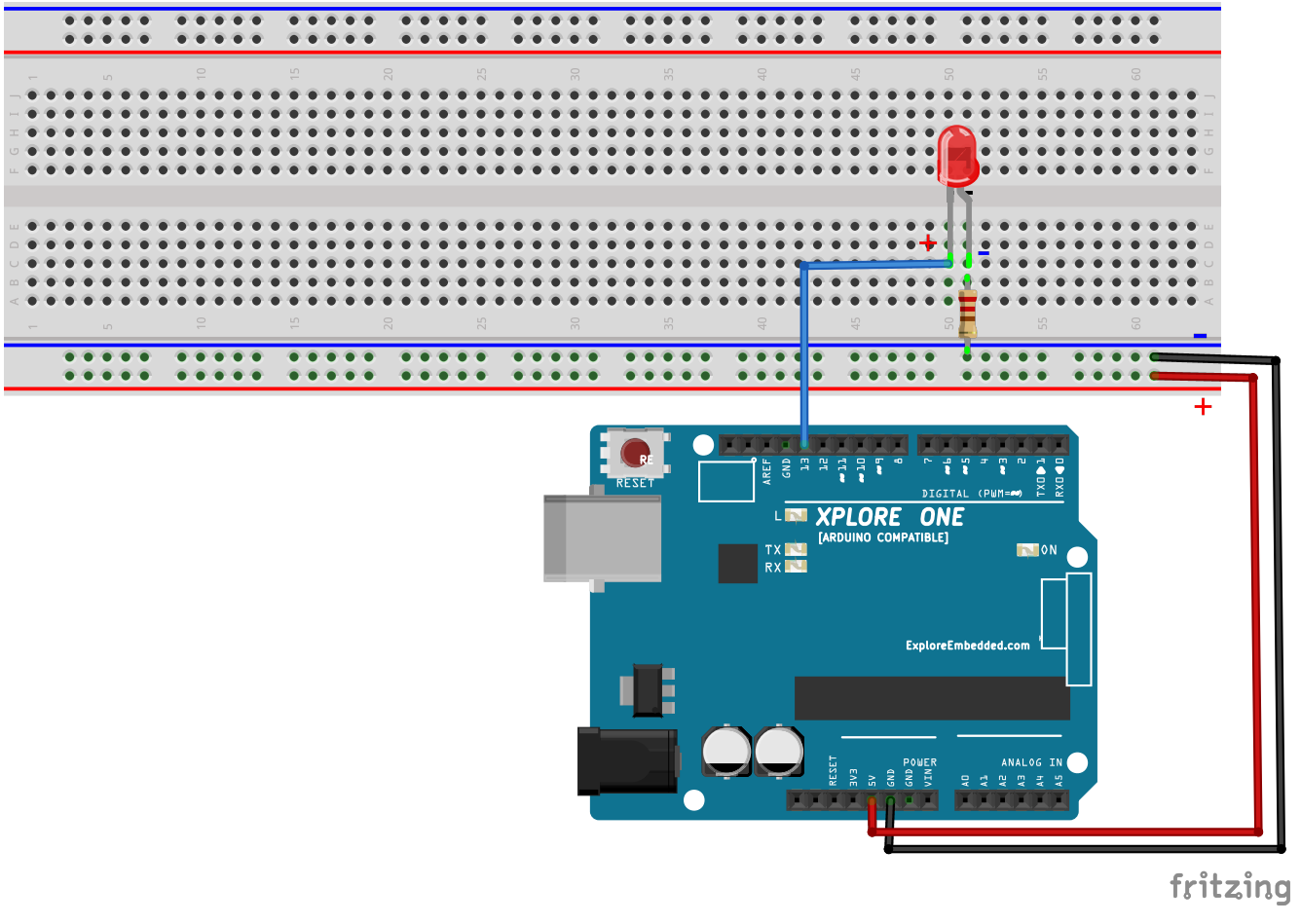
RESET
AREF
GND
13
12
~11
~10
~9
8
7
~6
~5
4
~3
2
TX0 1
RX0 0
DIGITAL (PWM=~)
L
XPLORE ONE
[ARDUINO COMPATIBLE]
TX
RX
ON
ExploreEmbedded.com
RESET
3V3
5V
GND
GND
VIN
POWER
A0
A1
A2
A3
A4
A5
ANALOG IN
+
-
+
-

fritzing